电控箱上腔喇叭口电缆装配示意图

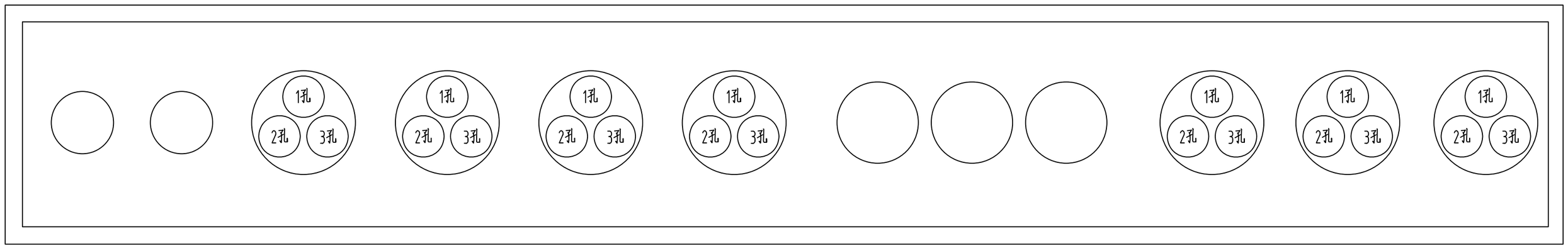

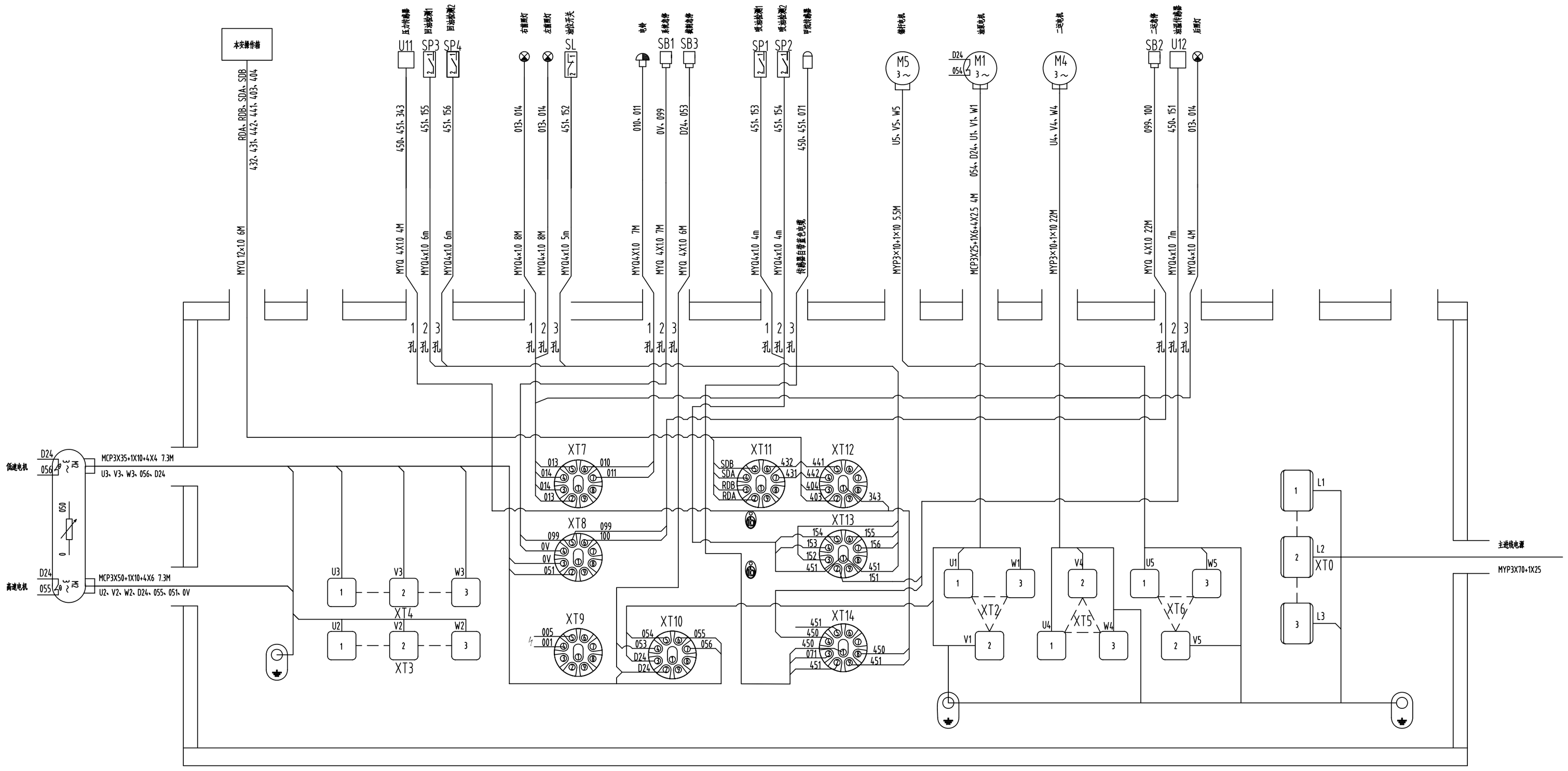

技术要求

1、配线时接线严格按照图纸进行，美观和牢固并做必要的捆扎。引出电缆位置可适当调整。
2、要求所有喇叭口胶圈必须压紧，密封良好，符合GB3836-2000标准要求。
3、接地线皮必须用酒精擦拭后方可接到接线柱；电机接入前必须检查该电机的绝缘情况。
4、电源进线引线装置处缠胶带，缠绕层数根据实际情况；进线电缆型号仅为参考，推荐使用。
5、液压辅助功能（吸油和回油污染、液位开关、温度传感器等）是否接线由液压系统是否安装决定。
6、由于技术不断进步，所以图纸中若有不符之处，以实物线号为准；使用方的改动我方不负责。
7、回油污染(2根)、吸油污染(2根)、液位、油温、电铃、系统急停的电缆在一运溜槽下走线到掘进机右侧。

设计	
校对	
审核	
工艺	
标准	
批准	

标记	处数	分区	更改文件号	签名	年月日
	更换		N117132		
设计			工艺		
校对			标准化		
审核			批准		

阶段标记	重量	比例
S A	0	1:1
共 张	第 张	

三一重型装备有限公司

外部接线腔接线图

10058062

J1C.10X-2